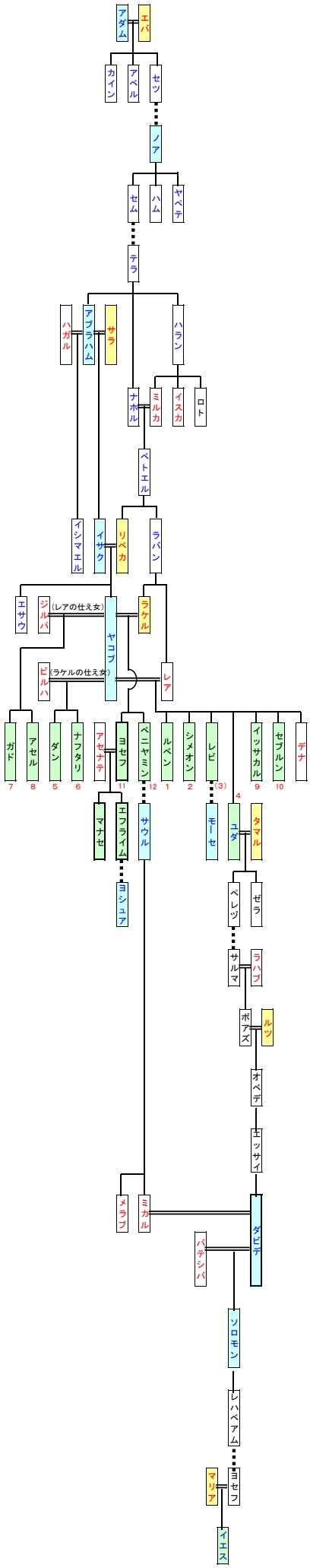
アダム
エバ
カイン
アベル
セツ
ノア
セム
ハム
ヤベテ
テラ
ハガル
アブラハム
サラ
ハラン
ナホル
ミルカ
イスカ
ロト
ベトエル
イシマエル
イサク
リベカ
ラバン
エサウ
ジルパ
（レアの仕え女）
ヤコブ
ラケル
ビルハ
（ラケルの仕え女）
レア
ガド
アセル
ダン
ナフタリ
アセナテ
ヨセフ
ベニヤミン
ルベン
シメオン
レビ
イッサカル
ゼブルン
デナ
7
8
5
6
11
12
1
2
（3）
4
9
10
マナセ
エフライム
サウル
モーセ
ユダ
タマル
ヨシュア
ペレツ
ゼラ
サルマ
ラハブ
ボアズ
ルツ
オベデ
エッサイ
メラブ
ミカル
ダビデ
バテシバ
ソロモン
レハベアム
ヨセフ
マリア
イエス